在庫状況や納期について、十分確認をしたうえで見積書の提出をお願いします。

契約番号　５０７３０００２２６（１／２）

見積書提出期限　令和７年９月２日（火）午後３時まで　　**ＦＡＸ送付先　０５４５－５３－０９０９**

見積参加対象者　富士市物品の買入れ等競争入札参加資格者で、富士市内の本社または支店、営業所での登録者

公立保育園・こども園用非常食（水　ほか）　仕様書

１．メーカー及び品番、数量

品　　名	数　量	単価（税別）	金額（税別）
水　500ml　国産　軟水　保存期間５年 ﾒｰｶｰ名／品番（　　／　　）	456 本		
水　2L　　国産　軟水　保存期間５年 ﾒｰｶｰ名／品番（　　／　　）	588 本		
ＡＳＴ新・食・缶ベーカリー エッグフリー　プレーン味 賞味期限５年	480 個		
ＡＳＴ新・備パワーブーストようかん４５ｇ×６本入　賞味期限５年	80 袋		
小　　計			
取引に係る消費税及び地方消費税の額（８%）			
合　　計			

見　積　書

（あて先）富　士　市　長　　令　和　　年　　月　　日

住　所

氏　名　　㊞

上記のとおり見積りします

（太線の中を記入して見積書として提出してください。）

〔条　件〕

※条件は別紙のとおり。

※水は条件を満たすものとし、担当課にメーカーと品番を確認し了承を得た上で見積りを提出すること。（品名欄に**メーカー名・品番を記載**。）

２．納 入 期 限　　令和７年１０月３１日（金）

３．納 入 場 所　　公立保育園及び認定こども園　　４．予算執行課　　保育幼稚園課

水 要確認	・水は国産品で軟水であること。 連絡先：保育幼稚園課　山崎　℡５５－２７９９			
	担当者と仕様に関する確認を行い、許可を得たうえで見積書を提出のこと。 上記品名欄にメーカー・品番を記載し、下記に確認した日付、担当者名を必ず記入すること。			
	確 認 日	月　　日	承諾済担当名	

缶詰パン 同等品可	・缶詰パンはエッグフリー・プレーン味であること。 ・保存期間は５年であること。 連絡先：保育幼稚園課　山崎　℡５５－２７９９			
	同等品の場合、硬さ及び味を確認するためのサンプルを用意し、担当者に許可を得たうえで見積書を提出のこと。同等品の確認は即日回答はできません。上記品名欄にメーカー・品番を記載し、下記に確認した日付、担当者名を必ず記入すること。			
	確 認 日	月　　日	承諾済担当名	

☆富士市ではグリーン購入法に基づき環境負荷の低い物品等の購入を推進しています。

☆印刷についてはグリーン購入法の「印刷役務」の基準を満たすこと。

在庫状況や納期について、十分確認をしたうえで見積書の提出をお願いします。

契約番号　５０７３０００２２６（２／２）

〔条　件〕

※パワーブーストようかんは同等品不可。

※水は条件を満たすものとし、担当課にメーカーと品番を確認し了承を得た上で見積りを提出すること。（品名欄にメーカー名・品番を記載。）

・水、缶詰パン、パワーブーストようかんの保存期限は、令和１２年９月１日以降であること。

・運搬搬入に係る費用を含むこと。

・納入一覧のとおり、各園に直接配送すること。各園に責任者のいる平日（９：００～１６：００）に納品すること。(みなみっこは南保育園、てんまっこはてんま保育園、もりっこは蓼原保育園に納品とする。)

・当該品は軽減税率が適用されるため、消費税率は８％とします。

※仕様に関する問い合わせ：保育幼稚園課　山崎　℡５５－２７９９

【納入一覧】

No.	園　名	５年保存水　国産軟水		新食缶　ﾍﾞｰｶﾘｰ ｴｯｸﾞﾌﾘｰﾌﾟﾚｰﾝ（缶）	AST新・備 ﾊﾟﾜｰﾌﾞｰｽﾄようかん 45ｇ　６本入（袋）	備　考
		500ml	2ℓ			
1	第一保育園	24	54	40	6	
2	第二保育園	14	36	37	5	
3	第三保育園	24	24	23	4	
4	柏原保育園	28	24	21	4	
5	広見保育園	24	51	38	5	
6	中野保育園	36	24	22	3	
7	蓼原保育園	30	48	37	7	
8	南保育園	24	60	46	8	
9	なかじま保育園	24	48	37	6	
10	岩本保育園	24	36	29	5	
11	鷹岡保育園	24	36	29	5	
12	浅間保育園	24	36	28	5	
13	てんま保育園	24	24	20	4	
14	松野こども園	24	48	36	6	
15	富士川こども園	36	24	22	4	
16	みなみっこ	24	5	6	1	南保育園へ納品
17	てんまっこ	24	5	5	1	てんま保育園へ納品
18	もりっこ	24	5	4	1	蓼原保育園へ納品
合計数量		456	588	480	80	

☆富士市ではグリーン購入法に基づき環境負荷の低い物品等の購入を推進しています。
☆印刷についてはグリーン購入法の「印刷役務」の基準を満たすこと。

在庫状況や納期について、十分確認をしたうえで見積書の提出をお願いします。

契約番号　５０７３０００２２７

見積書提出期限　令和７年９月２日（火）午後３時まで　　ＦＡＸ送付先　０５４５－５３－０９０９
見積参加対象者　富士市物品の買入れ等競争入札参加資格者で、静岡県内の本社または支店、営業所での登録者

公立保育園・こども園用非常食（カレー）　仕様書

１．メーカー及び品番、数量

品　　名	数　量	単価（税別）	金額（税別）
全学栄　救給カレー１５０ｇ　㈱ＳＮ食品研究所 １箱４０食入　3年6か月保存	３０箱		
小　　計			
取引に係る消費税及び地方消費税の額（８%）			
合　　計			

見　積　書

（あて先）富　士　市　長　　令　和　　年　　月　　日

住　所
氏　名　　㊞

上記のとおり見積りします。

（太線の中を記入して見積書として提出してください。）

〔条　件〕
※同等品不可
- 賞味期限は、令和１０年９月１日以降であること。
- 運搬搬入に係る費用を含むこと。
- 納入日時は、事前に担当と相談のうえ決定すること。また当日は担当者と待ち合わせ、配達すること。
- 当該品は軽減税率が適用されるため、消費税率は８%とします。

※仕様に関する問い合わせ：保育幼稚園課　山崎　℡５５－２７９９

２．納 入 期 限　　令和７年１０月３１日（金）

３．納 入 場 所　　旧大淵幼稚園言語棟（大淵３０２２）

４．予算執行課　　保育幼稚園課

☆富士市ではグリーン購入法に基づき環境負荷の低い物品等の購入を推進しています。
☆印刷についてはグリーン購入法の「印刷役務」の基準を満たすこと。

在庫状況や納期について、十分確認をしたうえで見積書の提出をお願いします。

契約番号　５０７３０００２２８

見積書提出期限　令和７年９月２日（火）午後３時まで　　ＦＡＸ送付先　０５４５－５３－０９０９
見積参加対象者　富士市物品の買入れ等競争入札参加資格者で、富士市内の本社または支店、営業所での登録者

安全マット　仕様書

１．メーカー及び品番、数量

品　　名	数　量	単価（税別）	金額（税別）
安全マット　下田マット　S-10000　グリーン（受注生産品）	２枚		
小　　計			
取引に係る消費税及び地方消費税の額（１０％）			
合　　計			

見　積　書

（あて先）富　士　市　長　　令　和　　年　　月　　日

住　所
氏　名　　㊞

上記のとおり見積りします。

（太線の中を記入して見積書として提出してください。）

〔条　件〕

・参考品仕様
　品　名：下田マット　セフティマット屋外兼用　Ｓ－１００００　受注生産品
　サイズ：Ｗ１８００mm×Ｄ１１００mm×Ｈ５００mm
　中　芯：ウレタン・フォーム
　カバー：エステル防水キャンバス

・運搬搬入に係る費用を含むこと。
・搬入日時は担当と相談のうえ決定すること。

※仕様に関する問い合わせ：消防総務課　伊勢谷　℡５５－２９７８

２．納 入 期 限　　令和８年１月３０日（金）
３．納 入 場 所　　大淵分署
４．予算執行課　　消防総務課

同等品可	・屋外用または屋内・屋外兼用品であること。 ・カバーはエステル、防水性能を有すること（ファスナー付きも可）。 ・色は青色または緑色であること。 ・マットの厚さは５００mmとし、幅及び奥行きの差異は、上記規格の２００mm以内とすること。 連絡先：消防総務課　伊勢谷　℡５５－２９７８			
	同等品の場合、担当者に資料（カタログのコピー等）を提示し、承認を得たうえで見積書を提出のこと。同等品の確認は即日回答はできません。上記品名欄にメーカー・品番を記載し、下記に確認した日付、担当者名を必ず記入すること。			
	確 認 日	月　　日	承諾済担当名	

☆富士市ではグリーン購入法に基づき環境負荷の低い物品等の購入を推進しています。
☆印刷についてはグリーン購入法の「印刷役務」の基準を満たすこと。

在庫状況や納期について、十分確認をしたうえで見積書の提出をお願いします。

契約番号　５０７３０００２３０（１／２）

見積書提出期限　令和７年９月２日（火）午後３時まで　　**ＦＡＸ送付先　０５４５－５３－０９０９**
見積参加対象者　富士市物品の買入れ等競争入札参加資格者で、**富士市内の本社での登録者**

業務用冷蔵庫（吉原北中学校）　仕様書

１．メーカー及び品番、数量

品　　名	数　量	単価（税別）	金額（税別）
業務用冷蔵庫　ホシザキ　ＨＲ－１２０Ｂ－ＭＬ（付属品含む）	１台		
搬入据付、転倒防止処置、機器調整、旧品撤去	１式		
小　　計			
取引に係る消費税及び地方消費税の額（１０％）			
合　　計			

見　積　書

（あて先）富　士　市　長　　令　和　　年　　月　　日

住　所
氏　名　　㊞

上記のとおり見積りします。

（太線の中を記入して見積書として提出してください。）

〔条　件〕　※機器の仕様詳細については、別紙参考図面を確認すること。

【参考品番の仕様】
・センターフリー仕様

【その他】
・見積には搬入据付、転倒防止処置、機器調整、旧品撤去、その他必要な部材等に係る費用を含むこと。
（撤去品：ホシザキ　ＨＲ－１２０Ｓ　１台）
・吉原北中学校給食室に搬入し、固定金具（ＳＵＳ製）により転倒防止処置を施すこと。
・設置完了後、機器の調整及び動作確認を行い、職員に操作方法を説明すること。
・現地の床の勾配に応じて脚の高さ調整等を行い水平を取ること。
・梱包材は持ち帰り処分すること。
・搬入設置等に係る詳細な日程については、学校と相談の上決定すること。

※搬入日時等の連絡先　吉原北中学校　拇速　℡２１－０２８０
※仕様に関する問い合わせ先　教育総務課　太田　℡５５－２８６６

２．納 入 期 限　　令和７年１２月２６日（金）
３．納 入 場 所　　吉原北中学校
４．予算執行課　　教育総務課

同等品可	・規格、仕様が同等であること。 連絡先：教育総務課　太田　℡５５－２８６６			
	同等品の場合、担当者に資料（カタログのコピー等）を提示し、承認を得たうえで見積書を提出のこと。同等品の確認は即日回答はできません。上記品名欄にメーカー・品番を記載し、下記に確認した日付、担当者名を必ず記入すること。			
	確 認 日	月　　日	承諾済担当名	

☆富士市ではグリーン購入法に基づき環境負荷の低い物品等の購入を推進しています。
☆印刷についてはグリーン購入法の「印刷役務」の基準を満たすこと。

在庫状況や納期について、十分確認をしたうえで見積書の提出をお願いします。

契約番号　５０７３０００２３０（２／２）

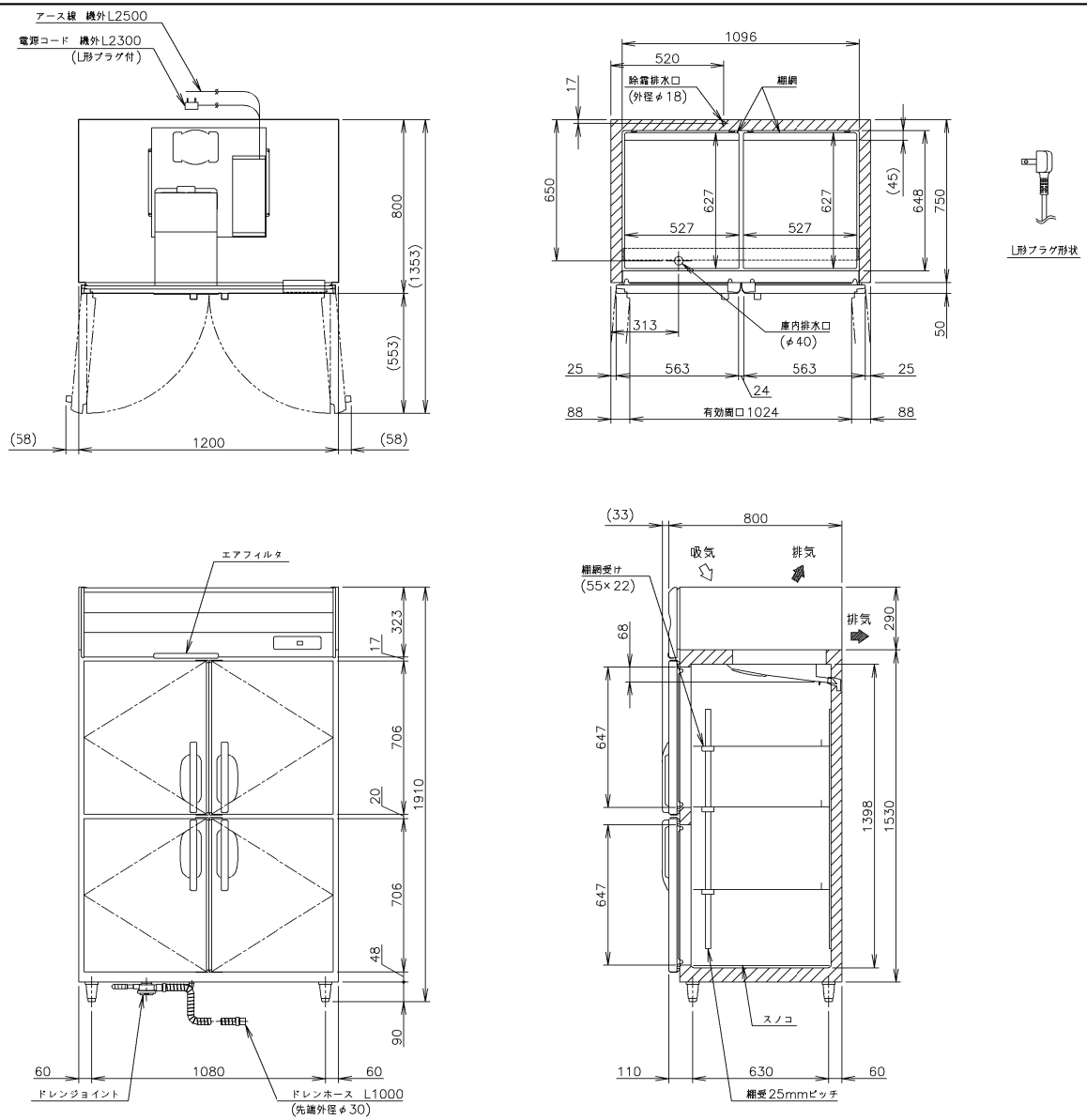

HOSHIZAKI

製品名	ホシザキ業務用冷蔵庫
形名	HR−120B−ML
電源	単相100V　50/60Hz　容量0.56kVA(5.6A)
電流	運転電流　3.5/3.5A　電動機定格電流　3.1/3.1A
消費電力	電動機定格消費電力　185/185W(力率59/59%) 電熱装置定格消費電力　290W 冷却時消費電力　222/222W　霜取時消費電力　290/290W
放熱量	480/480W
電源コード	2.3m(L形プラグ付)
定格内容積	1054L
外形寸法	幅1200×奥行800×高さ1910(〜1940)mm
内形寸法	幅1096×奥行648×高さ1398mm
外装	ステンレス鋼板、亜鉛鋼板(後板、底板) 多層クリアコートステンレス鋼板(フロントパネル・扉)
内装	ステンレス鋼板、ABS樹脂
断熱材	硬質ポリウレタン一体発泡
冷却方式	強制対流式
除霜方式	ヒータ式、オフサイクル式自動選択
圧縮機	全密閉形　出力170W(インバータ)
凝縮器	フィン&チューブ形　強制空冷式
冷却器	フィン&チューブ形
冷媒	R600a
庫内温度制御	マイコン制御(デジタル温度表示)−6〜12℃調節可能
除霜制御	マイコン制御
電気回路保護	アース線
冷媒回路保護	ケースサーモによる圧縮機停止(自動復帰)
脚	樹脂製90〜120mm調整可能
棚	3セット(棚網6枚、棚網受け3本)+スノコ(2枚)
製品質量	127kg　(梱包時　133kg)
梱包	簡易ダンボール梱包　幅1270×奥行890×高さ1980mm
付属品	ドレンジョイント一式、ドレンホース2本
使用条件	周囲温度5〜35℃　電圧変動：定格電圧の±10%以内

※仕様・外観につきましては、改良のため予告なく変更することがあります。

1. 設置条件について
   場所、給排水、電源等は取扱説明書・据付工事説明書に従って正しく行ってください。
   また、本体設置スペースは、設置条件により若干異なることがありますので、10mm程度余裕をとってください。
   (給排気スペース・配管スペース等は本体設置スペースとは別に確保が必要です。)
2. 放熱量は、周囲温度30℃における最終到達温度の時の値です。
3. この製品には漏電遮断器が付いていません。
   「電気設備に関する技術基準」、「内線規程」にしたがった高調波対応形の過負荷保護付漏電遮断器を付設し、電源容量は仕様欄に記載してある値に適合した専用電源を使用してください。
   過負荷保護付漏電遮断器の仕様は、定格感度電流15mA、定格不動作電流7.5mA、動作時間0.1秒以内。
4. 元ブレーカー容量は15A　125Vです。
5. 仕様欄記載の電流値及び消費電力等の仕様値は参考値です。
   性能試験の結果により、仕様値を変更する場合があります。
6. 製品コード：R886

ホシザキ業務用冷蔵庫　HR−120B−ML		設計	製図	尺度 1/20	第3角法
		***** 改訂日	作成日 2024.09.30	図番 D39250	改訂 △

この図面は印刷の都合上、尺度が正しく再現されていません。

☆富士市ではグリーン購入法に基づき環境負荷の低い物品等の購入を推進しています。
☆印刷についてはグリーン購入法の「印刷役務」の基準を満たすこと。

在庫状況や納期について、十分確認をしたうえで見積書の提出をお願いします。

契約番号　５０７３０００２３１（１／２）

見積書提出期限　令和７年９月２日（火）午後３時まで　　**ＦＡＸ送付先　０５４５－５３－０９０９**
見積参加対象者　富士市物品の買入れ等競争入札参加資格者で、**富士市内の本社での登録者**

業務用冷蔵庫（神戸小学校）　仕様書

１．メーカー及び品番、数量

品　　名	数　量	単価（税別）	金額（税別）
業務用冷蔵庫　ホシザキ　ＨＲ－９０Ｂ－ＭＬ（付属品含む）	１台		
搬入据付、転倒防止処置、機器調整、旧品撤去	１式		
小　　計			
取引に係る消費税及び地方消費税の額（１０％）			
合　　計			

見　積　書

（あて先）富　士　市　長　　令　和　　年　　月　　日

住　所
氏　名　　㊞

上記のとおり見積りします。

（太線の中を記入して見積書として提出してください。）

〔条　件〕　※機器の仕様詳細については、別紙参考図面を確認すること。

【参考品番の仕様】
・センターフリー仕様

【その他】
・見積には搬入据付、転倒防止処置、機器調整、旧品撤去、その他必要な部材等に係る費用を含むこと。
（撤去品：三洋電機　ＳＲＲ－Ｆ９８１ＳＡ　１台）
・神戸小学校給食室に搬入し、固定金具（ＳＵＳ製）により転倒防止処置を施すこと。
・設置完了後、機器の調整及び動作確認を行い、職員に操作方法を説明すること。
・現地の床の勾配に応じて脚の高さ調整等を行い水平を取ること。
・梱包材は持ち帰り処分すること。
・搬入設置等に係る詳細な日程については、学校と相談の上決定すること。

※搬入日時等の連絡先　神戸小学校　佐藤　℡２１－２１９２
※仕様に関する問い合わせ先　教育総務課　太田　℡５５－２８６６

２．納 入 期 限　　令和７年１２月２６日（金）
３．納 入 場 所　　神戸小学校
４．予算執行課　　教育総務課

同等品可	・規格、仕様が同等であること。 連絡先：教育総務課　太田　℡５５－２８６６			
	同等品の場合、担当者に資料（カタログのコピー等）を提示し、承認を得たうえで見積書を提出のこと。同等品の確認は即日回答はできません。上記品名欄にメーカー・品番を記載し、下記に確認した日付、担当者名を必ず記入すること。			
	確 認 日	月　　日	承諾済担当名	

☆富士市ではグリーン購入法に基づき環境負荷の低い物品等の購入を推進しています。
☆印刷についてはグリーン購入法の「印刷役務」の基準を満たすこと。

在庫状況や納期について、十分確認をしたうえで見積書の提出をお願いします。

契約番号　５０７３０００２３１（２／２）

HOSHIZAKI

製品名	ホシザキ業務用冷蔵庫
形名	HR−90B−ML
電源	単相100V 50/60Hz 容量0.55kVA(5.5A)
電流	運転電流 3.4/3.4A 電動機定格電流 3.1/3.1A
消費電力	電動機定格消費電力 185/185W(力率59/59%) 電熱装置定格消費電力 286W 冷却時消費電力 218/218W 霜取時消費電力 286/286W
放熱量	460/460W
電源コード	2.3m(L形プラグ付)
定格内容積	761L
外形寸法	幅900×奥行800×高さ1910(〜1940)mm
内形寸法	幅796×奥行648×高さ1398mm
外装	ステンレス鋼板、亜鉛鋼板(後板、底板) 多層ウリアコートステンレス鋼板(フロントパネル・扉)
内装	ステンレス鋼板、ABS樹脂
断熱材	硬質ポリウレタン一体発泡
冷却方式	強制対流式
除霜方式	ヒータ式、ファサイクル式自動選択
圧縮機	全密閉形 出力170W(インバータ)
凝縮器	フィン&チューブ形 強制空冷式
冷却器	フィン&チューブ形
冷媒	R600a
庫内温度制御	マイコン制御(デジタル温度表示)−6〜12℃調節可能
除霜制御	マイコン制御
電気回路保護	アース線
冷媒回路保護	ケースサーモによる圧縮機停止(自動復帰)
脚	樹脂製90〜120mm調整可能
棚	棚網(3枚)−スノコ(1枚)
製品質量	112kg (梱包時 117kg)
梱包	簡易ダンボール梱包 幅970×奥行890×高さ1980mm
付属品	ドレンジョイント一式、ドレンホース2本
使用条件	周囲温度5〜35℃ 電圧変動：定格電圧の±10%以内

※仕様・外観につきましては、改良のため予告なく変更することがあります。

1. 設置条件について
   場所、給排水、電源等は取扱説明書・据付工事説明書に従って正しく行ってください。
   また、本体設置スペースは、設置条件により若干異なることがありますので、10mm程度余裕をとってください。
   (給排気スペース・配管スペース等は本体設置スペースとは別に確保が必要です。)
2. 放熱量は、周囲温度30℃における最終到達温度の時の値です。
3. この製品には漏電遮断器が付いていません。
   「電気設備に関する技術基準」、「内線規程」にしたがった高調波対応形の過負荷保護付漏電遮断器を付設し、電源容量は仕様欄に記載してある値に適合した専用電源を使用してください。
   過負荷保護付漏電遮断器の仕様は、定格感度電流15mA、定格不動作電流7.5mA、動作時間0.1秒以内。
4. 元ブレーカー容量は15A 125Vです。
5. 仕様欄記載の電流値及び消費電力等の仕様値は参考値です。
   性能試験の結果により、仕様値を変更する場合があります。
6. 製品コード：R885

L形プラグ形状

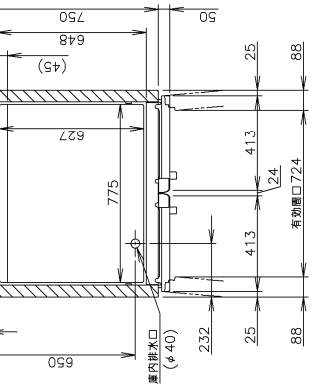

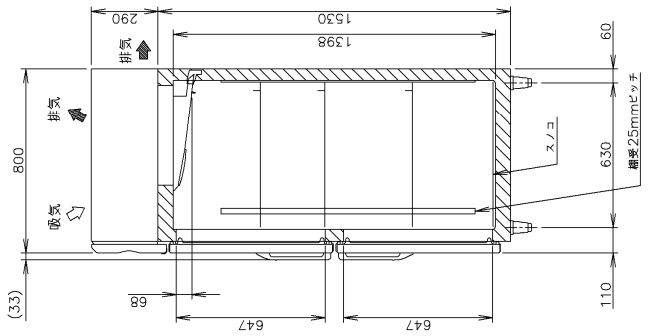

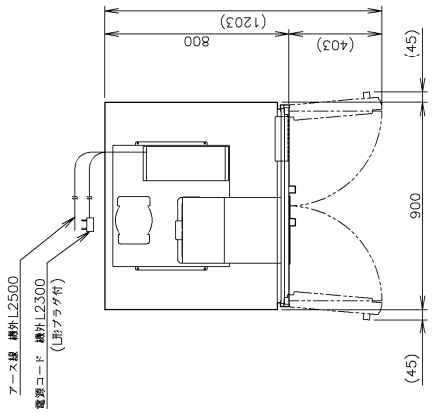

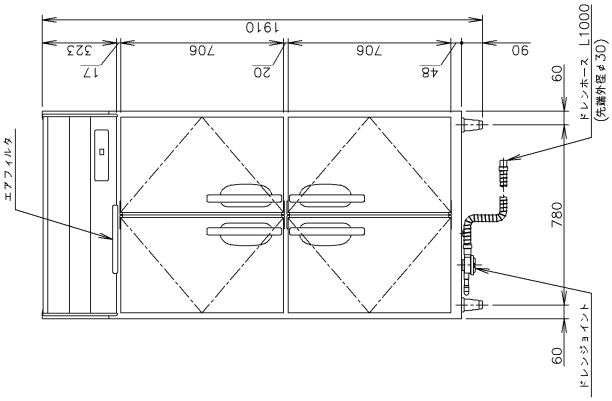

	設計	製図	尺度	1/20	第3角法
	*****	作成日 2024.09.30	図番	D39242	改訂 △
	改訂日				

ホシザキ業務用冷蔵庫 HR−90B−ML

この図面は印刷の都合上、尺度が正しく再現されていません。

☆富士市ではグリーン購入法に基づき環境負荷の低い物品等の購入を推進しています。
☆印刷についてはグリーン購入法の「印刷役務」の基準を満たすこと。

在庫状況や納期について、十分確認をしたうえで見積書の提出をお願いします。

契約番号　５０７３０００２３２（１／２）

見積書提出期限　令和７年９月２日（火）午後３時まで　　**ＦＡＸ送付先　０５４５－５３－０９０９**

見積参加対象者　富士市物品の買入れ等競争入札参加資格者で、**富士市内の本社での登録者**

牛乳保冷庫（須津小学校）　仕様書

１．メーカー及び品番、数量

品　　名	数　量	単価（税別）	金額（税別）
牛乳保冷庫　ホシザキ　ＭＲ－１５０Ｂ（付属品含む）	１台		
搬入据付、転倒防止処置、機器調整、旧品撤去等	１式		
小　　計			
取引に係る消費税及び地方消費税の額（１０％）			
合　　計			

見　積　書

（あて先）富　士　市　長　　令　和　　年　　月　　日

住　所

氏　名　　㊞

上記のとおり見積りします。

（太線の中を記入して見積書として提出してください。）

〔条　件〕　※機器の仕様詳細については、参考図面を確認すること。

- 見積には搬入据付、転倒防止処置、機器調整、操作説明、試運転、旧品撤去処分に係る費用を含むこと。
  （撤去品：ホシザキ　ＭＲ－１２０Ａ　１台）
- 須津小学校給食室に搬入し、固定金具（ＳＵＳ製）により転倒防止処置を施すこと。
- 設置完了後、機器の調整及び動作確認を行い、職員に操作方法を説明すること。
- 現地の床の勾配に応じて脚の高さ調整等を行い水平を取ること。
- 梱包材は持ち帰り処分すること。
- 搬入設置等に係る詳細な日程については、学校と相談の上決定すること。

※搬入日時等の連絡先　須津小学校　黒崎　℡３４－００４９

※仕様に関する問い合わせ先　教育総務課　太田　℡５５－２８６６

２．納 入 期 限　　令和７年１２月２６日（金）

３．納 入 場 所　　須津小学校

４．予 算 執 行 課　　教育総務課

同等品可	・規格、仕様が同等であること。 連絡先：教育総務課　太田　℡５５－２８６６			
	同等品の場合、担当者に資料（カタログのコピー等）を提示し、承認を得たうえで見積書を提出のこと。同等品の確認は即日回答はできません。上記品名欄にメーカー・品番を記載し、下記に**確認した日付、担当者名を必ず記入すること。**			
	確 認 日	月　　日	承諾済担当名	

☆富士市ではグリーン購入法に基づき環境負荷の低い物品等の購入を推進しています。
☆印刷についてはグリーン購入法の「印刷役務」の基準を満たすこと。

在庫状況や納期について、十分確認をしたうえで見積書の提出をお願いします。

契約番号　５０７３０００２３２（２／２）

【参考図面】

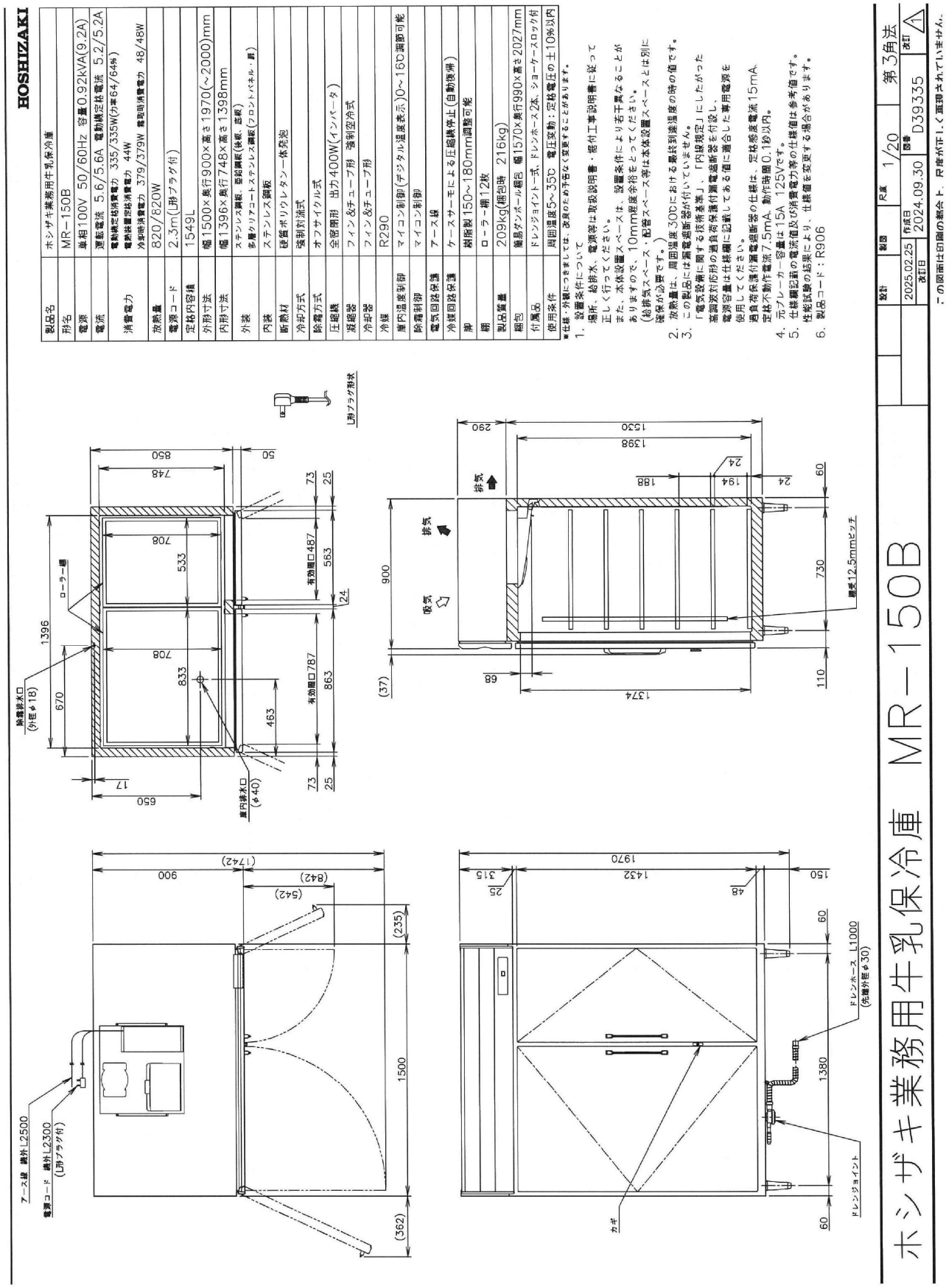

☆富士市ではグリーン購入法に基づき環境負荷の低い物品等の購入を推進しています。
☆印刷についてはグリーン購入法の「印刷役務」の基準を満たすこと。

在庫状況や納期について、十分確認をしたうえで見積書の提出をお願いします。

契約番号　５０７３０００２３３

見積書提出期限　令和７年９月２日（火）午後３時まで　　**ＦＡＸ送付先　０５４５－５３－０９０９**
見積参加対象者　富士市物品の買入れ等競争入札参加資格者で、静岡県内の本社または支店、営業所での登録者

デジタル酸素濃度チェッカー　ほか（天間小学校）　仕様書

１．メーカー及び品番、数量

品　　名	数　量	単価（税別）	金額（税別）
デジタル酸素・二酸化炭素濃度チェッカー　ヤガミ　YDC-G　6397800	８台		
顕微鏡用 HDMI/USB カメラ　ヤガミ　YDMC　6439700	１台		
小　　計			
取引に係る消費税及び地方消費税の額（１０％）			
合　　計			

見　積　書

（あて先）富　士　市　長　　令　和　　年　　月　　日

住　所
氏　名　　㊞

上記のとおり見積りします。

（太線の中を記入して見積書として提出してください。

〔条　件〕
- 運搬搬入に係る費用を含むこと。旧品撤去なし。
- 北校舎２階理科室に搬入すること。（エレベーターなし）
- 搬入日時は、事前に学校と協議の上決定すること。
- 搬入時の梱包材等は持ち帰り処分すること。

※同等品確認・搬入日時等に関する連絡：天間小学校　加藤　℡０５４５－７１－０３３３
※仕様に関する問い合わせ：教育総務課　植松　℡０５４５－５５－２８６６

２．納 入 期 限　　令和７年１１月２１日（金）

３．納 入 場 所　　天間小学校

４．予算執行課　　教育総務課

同等品可	・規格、仕様が同等であること。 連絡先：天間小学校　加藤　℡０５４５－７１－０３３３			
	同等品の場合、担当者に資料（カタログのコピー等）を提示し、承認を得たうえで見積書を提出のこと。同等品の確認は即日回答はできません。上記品名欄にメーカー・品番を記載し、下記に確認した日付、担当者名を必ず記入すること。			
	確 認 日	月　　日	承諾済担当名	

☆富士市ではグリーン購入法に基づき環境負荷の低い物品等の購入を推進しています。
☆印刷についてはグリーン購入法の「印刷役務」の基準を満たすこと。

在庫状況や納期について、十分確認をしたうえで見積書の提出をお願いします。

契約番号　５０７３０００２３４

見積書提出期限　令和７年９月２日（火）午後３時まで　　**ＦＡＸ送付先　０５４５－５３－０９０９**
見積参加対象者　富士市物品の買入れ等競争入札参加資格者で、静岡県内の本社または支店、営業所での登録者

共鳴おんさ　ほか（須津中学校）　仕様書

１．メーカー及び品番、数量

品　　名	数　量	単価（税別）	金額（税別）
共鳴おんさ　ヤガミ　440Hz　6282700	８台		
顕微鏡用 HDMI/USB カメラ　ヤガミ　YDMC　6439700	３台		
簡易リニアモーター実験器　ヤガミ　LMS　6306100	２台		
小　　計			
取引に係る消費税及び地方消費税の額（１０％）			
合　　計			

見　積　書

（あて先）富　士　市　長　　令　和　　年　　月　　日

住　所
氏　名　　㊞

上記のとおり見積りします。

（太線の中を記入して見積書として提出してください。

〔条　件〕
- 運搬搬入に係る費用を含むこと。旧品撤去なし。
- 本校舎４階理科室に搬入すること。（エレベーターなし）
- 搬入日時は、事前に学校と協議の上決定すること。
- 搬入時の梱包材等は持ち帰り処分すること。

※同等品確認・搬入日時等に関する連絡：須津中学校　浅井　℡０５４５－３４－０１４４
※仕様に関する問い合わせ：教育総務課　植松　℡０５４５－５５－２８６６

２．納 入 期 限　令和７年１１月２１日（金）
３．納 入 場 所　須津中学校
４．予算執行課　教育総務課

同等品可	・規格、仕様が同等であること。 連絡先：須津中学校　浅井　℡０５４５－３４－０１４４			
	同等品の場合、担当者に資料（カタログのコピー等）を提示し、承認を得たうえで見積書を提出のこと。同等品の確認は即日回答はできません。上記品名欄にメーカー・品番を記載し、下記に確認した日付、担当者名を必ず記入すること。			
	確 認 日	月　　日	承諾済担当名	

☆富士市ではグリーン購入法に基づき環境負荷の低い物品等の購入を推進しています。
☆印刷についてはグリーン購入法の「印刷役務」の基準を満たすこと。

在庫状況や納期について、十分確認をしたうえで見積書の提出をお願いします。

契約番号　５０７３０００２３５

見積書提出期限　令和７年９月２日（火）午後３時まで　　**ＦＡＸ送付先　０５４５－５３－０９０９**
見積参加対象者　富士市物品の買入れ等競争入札参加資格者で、静岡県内の本社または支店、営業所での登録者

生物顕微鏡　ほか（岩松中学校）　仕様書

１．メーカー及び品番、数量

品　　名	数　量	単価（税別）	金額（税別）
生物顕微鏡　ヤガミ　YM-400L　5582700	５台		
人体骨格模型　ヤガミ　YS-180　6100900	１台		
力学的エネルギー保存の法則実験器　ヤガミ　BD-3N　6168300	１台		
小　　計			
取引に係る消費税及び地方消費税の額（１０％）			
合　　計			

見　積　書

（あて先）富　士　市　長　　令　和　　年　　月　　日

住　所
氏　名　　㊞

上記のとおり見積りします。

（太線の中を記入して見積書として提出してください。

〔条　件〕
- 運搬搬入に係る費用を含むこと。旧品撤去なし。
- 北校舎２階理科準備室に搬入すること。（エレベーターなし）
- 搬入日時は、事前に学校と協議の上決定すること。
- 搬入時の梱包材等は持ち帰り処分すること。

※同等品確認・搬入日時等に関する連絡：岩松中学校　渡邊　℡０５４５－６１－０９３１
※仕様に関する問い合わせ：教育総務課　植松　℡０５４５－５５－２８６６

２．納 入 期 限　令和７年１１月２１日（金）
３．納 入 場 所　岩松中学校
４．予算執行課　教育総務課

同等品可	・規格、仕様が同等であること。 連絡先：岩松中学校　渡邊　℡０５４５－６１－０９３１			
	同等品の場合、担当者に資料（カタログのコピー等）を提示し、承認を得たうえで見積書を提出のこと。同等品の確認は即日回答はできません。上記品名欄にメーカー・品番を記載し、下記に確認した日付、担当者名を必ず記入すること。			
	確 認 日	月　　日	承諾済担当名	

☆富士市ではグリーン購入法に基づき環境負荷の低い物品等の購入を推進しています。
☆印刷についてはグリーン購入法の「印刷役務」の基準を満たすこと。

在庫状況や納期について、十分確認をしたうえで見積書の提出をお願いします。

契約番号　５０７３０００２３７

見積書提出期限　令和７年９月２日（火）午後３時まで　　ＦＡＸ送付先　０５４５－５３－０９０９
見積参加対象者　富士市物品の買入れ等競争入札参加資格者で、富士市内の本社または支店、営業所での登録者

消防団用ホース　仕様書

１．メーカー及び品番、数量

品　　名	数　量	単価（税別）	金額（税別）
消防団用ﾎｰｽ　帝国繊維㈱　ｷﾝﾊﾟｲ　Ｎｅｗマイティ―ＡＡ（ルミライト付き）	３２本		
小　　計			
取引に係る消費税及び地方消費税の額（１０％）			
合　　計			

見　積　書

（あて先）富　士　市　長　　令和　　年　　月　　日

住　所
氏　名　　㊞

上記のとおり見積りします。

〔条　件〕　　（太線の中を記入して見積書として提出してください。）

規　　格	口径６５mm×長さ２０m、色：白		
使 用 圧	１．３ＭＰａ、ゴム引き	呼　　称	６５
そ の 他	・１年間の動産保険付きとすること。 ・一般財団法人日本消防ホース工業会の正会員のメーカーであること。 ・２０２５年以降の製造品であること。 ・ジャケットの織り組織は平織りとし、ホース耳部は摩擦による穴あきを軽減するため、アラミド混紡糸で補強されていること。 ・ホース耳部の摩擦回数は、省令規格摩擦回数以上とすること。（試験方法については、消防用ホース規格省令第 17 条に基づいた試験方法であること。） ・袴部分（両端）は、金具結合時の踏みつけによる損傷を防止するため、袴の両耳の間（腹部）は一定幅で肉厚とし、かつ、一体構造のものであること。 ・ホース内張り樹脂については、ウレタン系エラストマーを使用し、工業標準化法（昭和 24 年法律第 185 号）第 17 条の日本工業規格 K6251 の引張試験を行った場合 25MPa 以上であること。 ・ロック町野金具を使用していること。また、富士市が保有している消防用ホースの差込式メス金具と接続した場合でも不意離脱防止機能を満たすもの。 ※ロック町野金具とは、差し金具の押輪と差し金具本体の摩耗抵抗により、不意離脱防止機能が働きく差込式オス金具のこと。 ・指定する箇所に、納入年及び分団名（31 種類）を文字入れすること。 ・受け口側金具の保護タイヤは、蓄光性能を有すること。		

２．納 入 期 限　　令和８年１月３０日（金）
３．納 入 場 所　　消防総務課　　４．予算執行課　　消防総務課

同等品可	・規格、仕様が同等であり、上記条件を満たすものであること。 連絡先：消防総務課　望月　℡５５－２８５２			
	同等品の場合、担当者にカタログ等を提示し許可を得たうえで見積書を提出のこと。 上記品名欄にメーカー・品番を記載し、下記に確認した日付、担当者名を必ず記入すること。			
	確 認 日	月　　日	承諾済担当名	

☆富士市ではグリーン購入法に基づき環境負荷の低い物品等の購入を推進しています。
☆印刷についてはグリーン購入法の「印刷役務」の基準を満たすこと。